Rosinski
Hebezeuge + Krane

Hand-Seilwinde Typ 220.0,75; 220.1

Technische Beschreibung

- robust und sicher
- Selbsthemmende, rückschlagfreie Sicherheitskurbel mit Klappgriff
- Lastdruckbremse gegen ungewolltes Ablaufen der Last
- wartungsfreie Gleitlager
- korrosionsgeschützt
- wahlweise lackiert oder verzinkt
- einfache, platzsparende Wandmontage
- entsprechend den Unfallverhütungsvorschriften BGV D8

Technische Daten		220.0,75	220.0,1
Zuglast 1. Seillage	kg	750	1000
Zuglast 4. Seillage	kg	520	750
Hub/Kurbelumdrehung 1. Seillage	mm	28	19
Kurbeldruck	N	200	180
Seilaufnahme	m	12	10
Erforderliches Drahtseil Ø DIN 3060 FE zn k 1770 sZ	mm	8	9
Netto-Gewicht ca., ohne Seil	kg	14	15

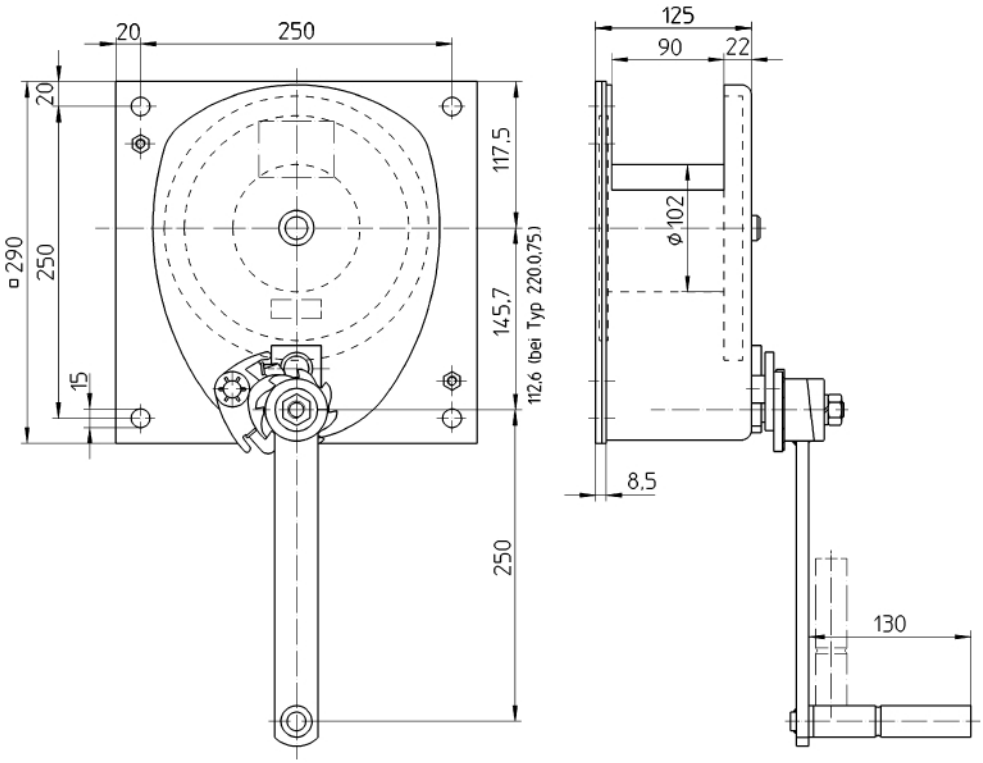

Tel.: 040 / 731 44 61
Fax: 040 / 732 69 30
Web: www.rosinski-hebezeuge.de
E-mail: H.O.Rosinski@T-Online.de